CROWN

Dane techniczne

Seria FC 4500

Czterokołowy wózek z przeciwwagą

FC 4500

Seria

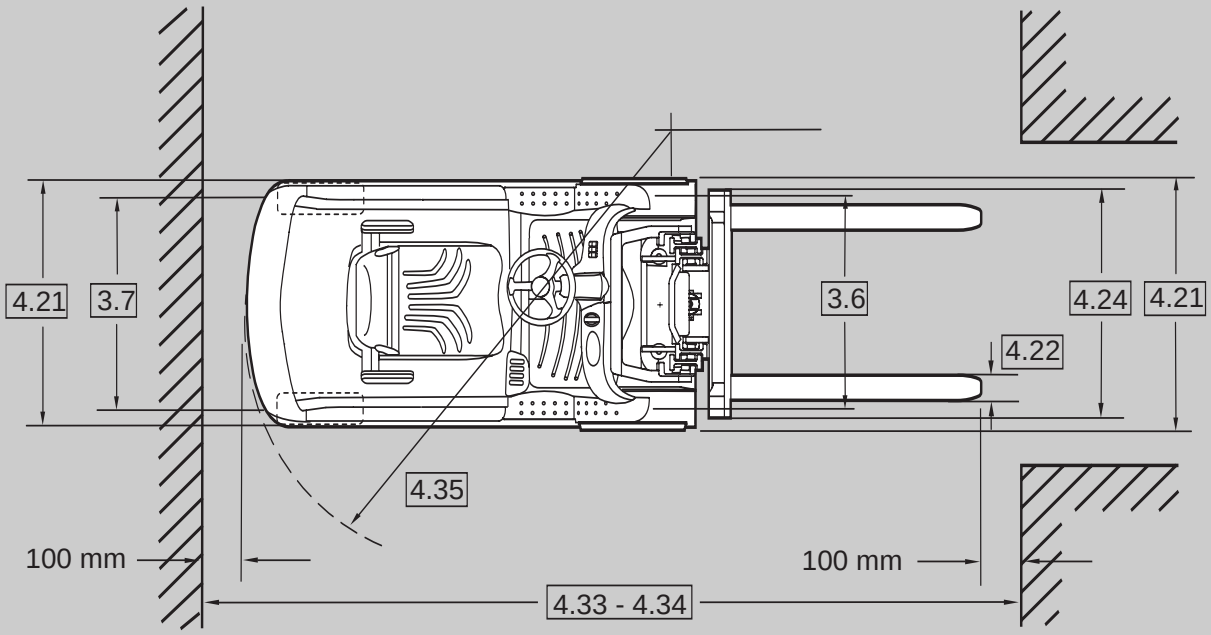
4.21
3.7
3.6
4.24
4.21
4.22
4.35
100 mm
100 mm
4.33 - 4.34

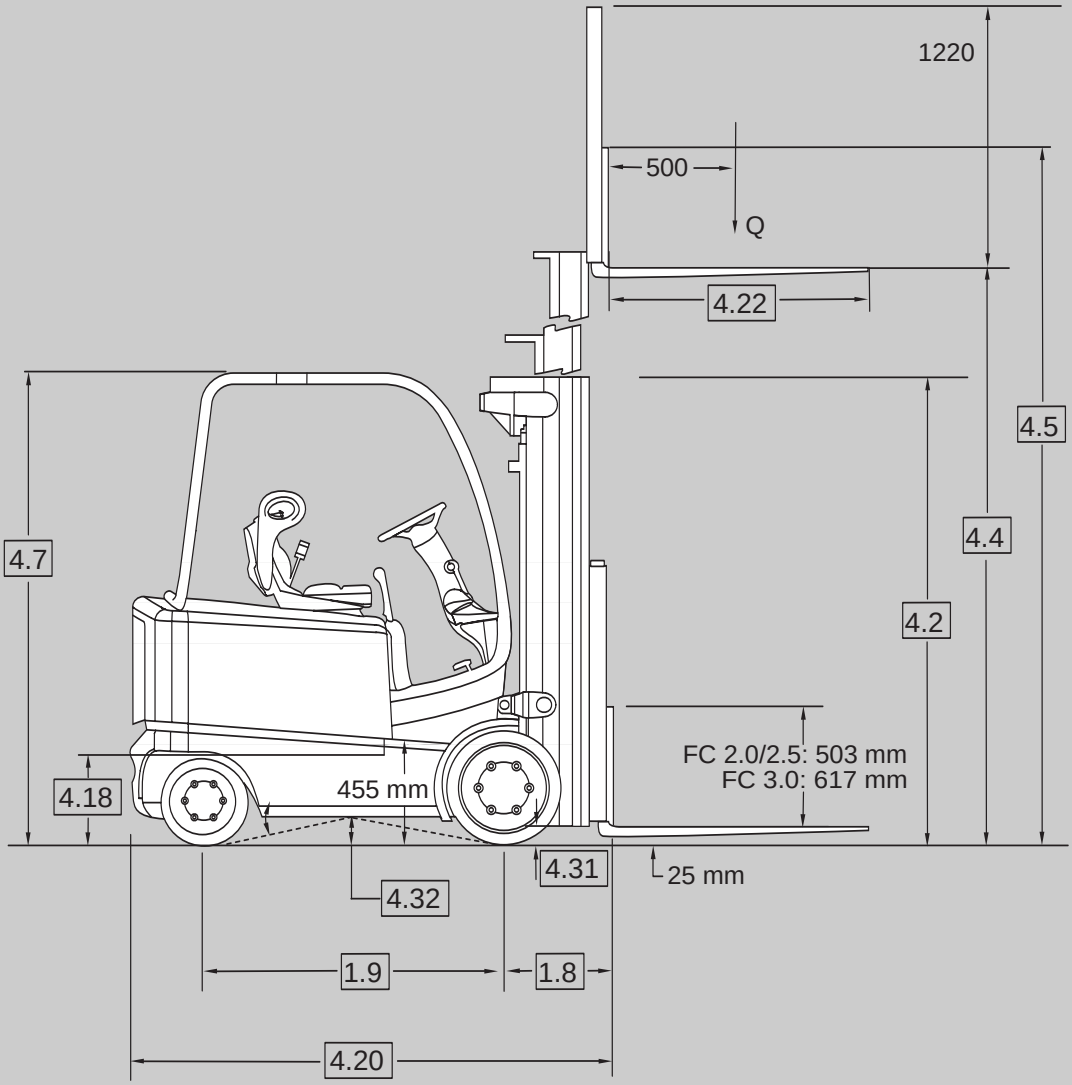
1220
500
Q
4.22
4.5
4.4
4.7
4.2
FC 2.0/2.5: 503 mm
FC 3.0: 617 mm
4.18
455 mm
4.31
25 mm
4.32
1.9
1.8
4.20

Informacje ogólne	1.1	**Producent**				
	1.2	**Model**				FC 4510 - 2.0
						FC 4515 - 2.0
	1.3	**Napęd**				
	1.4	**Typ**				
	1.5	**Udźwig**		Q	t	2.0
	1.6	**Środek ciężkości**		c	mm	
	1.8	**Odległość ładunku**		x	mm	
	1.9	**Rozstaw osi**		y	mm	1262
Masy	2.1	**Masa**	Bez akumulatora		kg	3225
	2.2	**Obciążenie osi**	Z obciążeniem, przód/tył		kg	5337 / 840
	2.3	**Obciążenie osi**	Bez obciążenia przód/tył		kg	2131 / 2264
Ogumienie	3.1	**Typ ogumienia**				
	3.2	**Rozmiar koła**	Przód		inch / mm	21 x 7 - 15” / 5
	3.3		Tył		inch / mm	16 x 6 x 10,5” / 4
	3.5	**Koła**	Liczba (x = napędzane) przód/tył			
	3.6	**Rozstaw kół**	Przód, standard/opcja	b10	mm	925 / 10
	3.7		Tył	b11	mm	
Wymiary	4.1	**Pochył masztu**	Do przodu/do tyłu	Stopni	°	
	4.2	**Maszt**	Wysokość masztu złożonego	h1	mm	
	4.3	**Podnoszenie swobodne**	Bez oparcia ładunku	h2	mm	
	4.4	**Wysokość podnoszenia**		h3	mm	
	4.5	**Maszt**	Wysokość masztu wysuniętego	h4	mm	
	4.7	**Wysokość osłony nad głową**		h6	mm	
	4.8	**Wysokość siedzenia**	Siedzenie statyczne/zawieszane	h7	mm	
	4.12	**Wysokość zaczepu holowniczego**		h10	mm	
	4.15	**Wysokość wideł opuszczonych**		h13	mm	
	4.18	**Wysokość spodu komory akumulatora**	Z/bez rolek		mm	
	4.20	**Długość do czoła wideł**		l2	mm	1976
	4.21	**Szerokość całkowita**	Standardowy przód/tył		mm	
	4.21	**Szerokość całkowita**	Opc. zwiększenia rozstawu kół przednich/tył		mm	
	4.22	**Wymiary wideł**		wxsxd	mm	
	4.23	**Karetka wideł**	Klasa ISO			
	4.24	**Szerokość elementu widłowego**	Z opar. ładunku, standard/opcja	b3	mm	
	4.31	**Prześwit nad podłożem**	Z ładunkiem poniżej masztu	m1	mm	
	4.32	**Prześwit nad podłożem**	Środek rozstawu osi	m2	mm	
	4.33	**Szerokość korytarza roboczego**	Palety 1000 x 1200	Ast	mm	3355
	4.34	**Szerokość korytarza roboczego**	Palety 800 x 1200	Ast	mm	3555
	4.35	**Promień skrętu**		Wa	mm	1755
	4.36	**Mały promień wewnętrzny skrętu**		b13	mm	483
Parametry użytk.	5.1	**Prędkość jazdy**	Z ładunkiem/bez ładunku		km/h	16,4 / 1
	5.2	**Prędkość podnoszenia DC**	Z ładunkiem/bez ładunku		m/s	0,38 / 0
	5.2	**Prędkość podnoszenia AC**	Z ładunkiem/bez ładunku		m/s	0,47 / 0
	5.3	**Prędkość opuszczania**			m/s	
	5.9	**Czas przyspieszania**	Z ładunkiem/bez ładunku			5,7 / 5
	5.10	**Hamulec**	Główny/postojowy			
Silniki	6.1	**Silnik jezdny**	Znam. moc pr. ciąg. 60 min		kW	
	6.2	**Silnik podnośnika**	Czas załączenia 15%		kW	
	6.3	**Maks. wymiary komory akumulatora**		dxsxw	mm	692 x 982 x 593
	6.4	**Napięcie akumulatora**	Wydajność nominalna 5h		V / Ah	48 / 675
	6.5	**Masa akumulatora**	Min./maks.		kg	1195 / 1450
Róż.	8.1	**Rodzaj układu sterowania**	Napęd/podn.stand./podn.opc.			
	8.2	**Dostępne ciśnienie robocze przystawek**			bar	

Crown Equipment Corporation					
FC 4520 - 2.0	FC 4510 - 2.5	FC 4520 - 2.5	FC 4540 - 2.5	FC 4520 - 3.0	FC 4540 - 3.0
FC 4525 - 2.0	FC 4515 - 2.5	FC 4525 - 2.5	FC 4545 - 2.5	FC 4525 - 3.0	FC 4545 - 3.0
Elektryczny					
Przeciwwaga					
2,0	2,5			3,0	
500					
401				409	
1389	1262	1389	1389	1389	
3203	3602	3444	3319	3868	3663
5235 / 998	6062 / 936	6073 / 844	5991 / 934	6841 / 946	6713 / 1001
2160 / 2290	2055 / 2718	2232 / 2459	2150 / 2549	2219 / 2895	2092 / 2951
Gumowe					
33 x 178 x 381	21 x 8 - 15” / 533 x 203 x 381			21 x 9 - 15” / 533 x 229 x 381	
06 x 152 x 267	16 x 6 x 10,5” / 406 x 152 x 267			16 x 6 x 10,5” / 406 x 152 x 267	
2x / 2					
030	900 / 1005			920 / 990	
915					
Patrz Tab. 1				Patrz Tab. 2	
Patrz Tab. 1				Patrz Tab. 2	
Patrz Tab. 1				Patrz Tab. 2	
Patrz Tab. 1				Patrz Tab. 2	
Patrz Tab. 1				Patrz Tab. 2	
2185					
1216 / 1243					
240					
70					
442 / 434					
2134	2062	2134	2212	2228	2306
1105 / 1100				1145 / 1100	
1207 / 1100				1220 / 1100	
45 x 100 x 800 / 915 / 1065 / 1100 / 1145 / 1220 / 1370 / 1525				45 x 125 x 915 / 1065 / 1220 / 1370 / 1525	
2 A				3 A	
965 / 1120					
76					
122					
3515	3430	3515	3582	3595	3665
3715	3630	3716	3782	3795	3865
1913	1826	1915	1981	1986	2055
534	483	534	534	534	534
7,7	15,9 / 17,5			15,3 / 17,4	
,56	0,36 / 0,56			0,34 / 0,56	
,56	0,44 / 0,56			0,39 / 0,56	
0,43					
,4	5,9 / 5,4			6,1 / 5,5	
Hydrauliczny					
11.6					
11.5					
836 x 982 x 593	692 x 982 x 593	836 x 982 x 593	924 x 982 x 593	836 x 982 x 593	924 x 982 x 593
48 / 900	48 / 675	48 / 900	48 / 900	48 / 900	48 / 900
1270 / 1815	1260 / 1450	1310 / 1815	1405 / 1930	1445 / 1815	1405 / 1930
Sterowanie AC/wykonawca/sterowanie AC					
210					

Tabela 1 Tabela masztów FC 4500 2.0 & 2.5				TL			TT							
4.4	**Wysokość podnoszenia**	**h_3**	**mm**	**3200**	**3505**	**3810**	**4775**	**5230**	**5485**	**5865**	**6245**	**6555**	**7010**	**7390**
4.5	Wysokość masztu rozłozonego bez ład	h_4	mm	3790	4095	4400	5390	5850	6100	6485	6865	7120	7630	8010
	Wysokość masztu rozłozonego z ład	h_4	mm	4420	4725	5030	5995	6450	6705	7085	7465	7775	8230	8610
4.2	**Wysokość masztu złozonego**	**h_1**	**mm**	**2110**	**2260**	**2415**	**2110**	**2260**	**2415**	**2565**	**2720**	**2870**	**3025**	**3175**
4.3	Wysokość swobodnego podnoszenia bez ład	h_2	mm	140	140	140	1490	1640	1795	1950	2100	2255	2405	2255
	Wysokość swobodnego podnoszenia z ład	h_2	mm	140	140	140	815	970	1120	1275	1425	1580	1730	1885
4.1	Pochylenie masztu przód/tyłu		°	5 / 5			5 / 5						5 / 3	
	Poch. do prz. ogr. 2º wys. podn. pow.		mm	1980	1980	1980	1675	1830	1980	2135	2285	2440	2590	2745

Tabela 1 Tabela masztów FC 4500 2.0 & 2.5				Poczwórny				
4.4	**Wysokość podnoszenia**	**h_3**	**mm**	**6095**	**6550**	**7010**	**7465**	**7925**
4.5	Wysokość masztu rozłozonego bez ład	h_4	mm	6755	7215	7670	8125	8585
	Wysokość masztu rozłozonego z ład	h_4	mm	7315	7770	8230	8685	9145
4.2	**Wysokość masztu złozonego**	**h_1**	**mm**	**2110**	**2260**	**2415**	**2566**	**2720**
4.3	Wysokość swobodnego podnoszenia bez ład	h_2	mm	1490	1695	1795	1950	2100
	Wysokość swobodnego podnoszenia z ład	h_2	mm	805	1010	1110	1265	1415
4.1	Pochylenie masztu przód/tyłu		°	5 / 3				
	Poch. do prz. ogr. 2º wys. podn. pow.		mm	1930	2085	2235	2390	2540

Tabela 2 Tabela masztów FC 4500 3.0				TL			TT					
4.4	**Wysokość podnoszenia**	**h_3**	**mm**	**2995**	**3300**	**3605**	**4570**	**5030**	**5280**	**5665**	**6045**	**6350**
4.5	Wysokość masztu rozłozonego bez ład	h_4	mm	3615	3920	4225	5190	5650	5900	6285	6665	6970
	Wysokość masztu rozłozonego z ład	h_4	mm	4215	4520	4825	5790	6250	6500	6885	7265	7570
4.2	**Wysokość masztu złozonego**	**h_1**	**mm**	**2110**	**2260**	**2415**	**2110**	**2260**	**2415**	**2565**	**2720**	**2870**
4.3	Wysokość swobodnego podnoszenia bez ład	h_2	mm	150	150	150	1490	1640	1795	1950	2100	2255
	Wysokość swobodnego podnoszenia z ład	h_2	mm	150	150	150	815	970	1120	1275	1425	1580
4.1	Pochylenie masztu przód/tyłu		°	5 / 5			5 / 5					
	Poch. do prz. ogr. 2º wys. podn. pow.		mm	1980	1980	1980	1675	1830	1980	2135	2285	2440

Wyposażenie standardowe

1. Wszechstronny system sterowania Access 1 2 3ă firmy Crown
2. Systemstabilizacji intrinsică
   - Redukcja prędkości jazdy powyżej obszaru ustawiania
   - Blokada elektryczna pochylania do przodu powyżej obszaru ustawiania
   - Przeciwwaga przekraczająca wymagane normy
   - Kontrola prędkości na rampach
3. Wejście/wyjście operatora
   - Wysokość stopnia 455 mm
   - Duży otwór przeznaczony do wchodzenia/ wychodzenia
   - Ramowa osłona nad głową ustawiona pionowo, co ułatwia chwytanie ręką
   - Wydzielone gniazda akumulatora
   - Zaokrąglone krawędzie podłogi
   - Odchylana kierownica i kolumna kierownicy o specjalnym kształcie
   - Duża, przestronna podłoga
4. Konstrukcja kabiny operatora
   - Nisko położona tablica rozdzielcza zapewniająca widoczność wideł i podłoża
   - Duża widoczność pomiędzy osłoną nad głową a przednią kolumną
   - Fotel z zawieszeniem z regulowanym podłokietnikiem, ogranicznikiem ramion oraz pas bezpieczeństwa z blokadą uniemożliwiającą nieprawidłowe nawijanie taśmy
   - Regulacja bezstopniowa kolumny kierownicy oraz pokrętło obrotowe kierownicy
   - Hamulec postojowy urucha-miany/zwalniany dotykowo z alarmem dźwiękowym
   - Uchwyty sterowania pokryte uretanem z reakcją dotykową
   - Naturalne położenie selektora jazdy do przodu/do tyłu
   - Gumowa wykładzina podłogowa/pedały pokryte gumą
5. Układ trakcyjny AC
6. Wyjątkowe hamulce tarczowe ze wspomaganiem firmy Crown z degeneratywnym hamowaniem przeciwprądowym silnika.
7. Silnik podnośnika produkcji firmy Crown
8. Układ 48-woltowy
9. Wyświetlacz firmy Crown
   - Wskaźnik rozładowania akumulatora z blokadą podnośnika i funkcją ponownego rozruchu
   - Liczniki czasu/odległości/stoper
   - Przystosowany do obsługi dostępu z kodem PIN
   - Wyświetlacz kodów zdarzeń z 5-przyciskowym sterowaniem
   - Diagnostyka systemu Access 1 2 3
   - Regulacja osiągów P1, P2, P3
10. Maszt zapewniający dobrą widoczność z wbudowanym poprowadzeniem przewodów
11. Osłona nad głową o konstrukcji kaskadowej
12. Dostęp do akumulatora przez podnoszenie lub demontaż z boku
13. Boczny element ustalający akumulatora z blokadą i identyfikacją usterek
14. Podniesienie płyty podłogowej nie wymaga użycia narzędzi
15. Oparcie dla wysokich ładunków o wysokości 1,220 mm
16. Niebieskie złącze do akumulatora SBE 320
17. Znakowane kolorami okablowanie
18. System InfoPointă
19. Zawór hydrauliczny z trzema suwakami
20. Łączniki hydrauliczne z uszczelnieniem z pierścieniem uszczelniającym
21. Uchwyt odłączania akumulatora
22. Blokada podnośnika

Wyposażenie dodatkowe

1. Układ hydrauliczny AC
2. Maszty typu TL i poczwórne
3. Wspomaganie ustawiania nachylenia
4. Specjalny kąt nachylenia do przodu
5. Długości wideł
6. Widły polerowane i zwężające się
7. Wysokości oparcia ładunku
8. Zawory hydrauliczne do osprzętu
9. Przesuw boczny
10. Szybkozłącza hydrauliczne
11. Regulator ciśnienia i ciśnieniomierz przystawek
12. Odłączenie silnika trakcyjnego uruchamiane hamulcem
13. Sterowanie kierunkiem jazdy obsługiwane pedałem
14. Automatyczny hamulec postojowy (uruchamiany przez fotel)
15. Szeroki rozstaw kół
16. Niebrudzące gumowe opony gładkie lub z bieżnikiem
17. Pakiet Dock Performance (wydajnej pracy w dokach)
18. Wskaźniki zużycia szczotek silnika oraz przegrzania do silników prądu stałego
19. Światła cofania, hamowania i tylne
20. Światła robocze
21. Światła błyskowe
22. Dźwiękowy sygnał jazdy
23. Sworzeń holowniczy
24. Osłona nad głową do systemów regałowych typu „drive-in”
25. Taca z podpórką na deskę z klipem
26. Zawieszane siedzenie z pasem biodrowym
27. Akcesoria Work Assistă
    - Deska z klipem i zaczepem
    - Zacisk do akcesoriów
    - Montaż terminalu
    - Światła robocze
    - Lusterka
28. Dodatkowy kabel dodatni/ujemny
29. Pełne boczne drzwiczki akumulatora
30. Rolki przedziału akumulatora
31. Przystosowanie do pracy w chłodniach i w warunkach korozyjnych

Przedział operatora
Model FC 4500 korzysta z doświadczenia konstrukcyjnego i inżynieryjnego firmy Crown. Liczne funkcje zwiększają komfort operatora oraz jego wydajność.

Niewielka wysokość stopnia 455 mm ułatwia wchodzenie i wychodzenie po obydwu stronach wózka. Niska pokrywa akumulatora o opływowym kształcie umożliwia operatorowi siadanie na siedzeniu wózka. Kształt osłony nad głową umożliwia otwarcie wejścia/wyjścia, a jej ramowa konstrukcja zapewnia komfortowy uchwyt dla ręki, niezależnie od wzrostu operatora. Kompaktowa odchylana kolumna kierownicy i kierownica jeszcze bardziej ułatwiają wchodzenie/ wychodzenie. Odchylana kolumna jest dociskana sprężyną, co ułatwia jej przesuwanie w górę i odsuwanie. Płyta podłogowa (0,4 m^2) nie jest blokowana i pokryta jest gumą, aby odizolować operatora od wibracji.

Lepsza widoczność w każdym kierunku. Nisko położona tablica rozdzielcza zapewniająca widoczność wideł i podwozia, maszt nieograniczający widoczności, wąska kolumna kierownicza, formowana płyta podłogowa i opatentowana konstrukcja „kaskadowa" osłony nad głową zapewniają bezkonkurencyjną widoczność.

Uchwyty sterowania są wkomponowane w przedział i ułożone wachlarzowo, co ułatwia obsługę. Są pokryte warstwą uretanu z reakcją dotykową zapewniającą komfort i łatwość obsługi. Siła niezbędna do uruchomienia elementu sterowania jest minimalna, a reakcja szybka.

Hamulec postojowy obsługiwany przyciskiem z sygnałem dźwiękowym ułatwia operatorowi wchodzenie/ wychodzenie i w naturalny sposób zachęca do jego używania. Funkcja odłączania akumulatora jest łatwo dostępna i prosta w obsłudze. Łatwe w obsłudze przełączniki kołyskowe są wygodnie rozmieszczone, umożliwiając wybranie opcjonalnych świateł roboczych lub wentylatora. Duży przycisk klaksonu jest zintegrowany ze środkową częścią kierownicy.

Układ napędowy
Firma Crown zastosowała układ napędowy AC najnowszej generacji, wzmocniony technologią sterowania Access 1 2 3, co zapewnia wysoki moment obrotowy i wydajność energetyczną. Silnik napędowy jest montowany poprzecznie wysoko nad podłogą i z dala od pyłu i wilgoci. Wytrzymała, potrójna redukcja, wszystkie przekładnie zanurzone w kąpieli olejowej i konstrukcja stworzona w celu zapewnienia trwałości przy ograniczeniu wibracji i hałasu.

Technologia Access 1 2 3 firmy Crown zapewnia optymalne osiągi i sterowność poprzez inteligentną koordynację wszystkich układów wózka oraz uproszczony serwis z zaawansowaną diagnostyką. Dostępne są trzy tryby wydajności, które można dobrać w zależności od doświadczenia operatora lub zastosowania wózka.

Wyświetlacz firmy Crown służy do łatwego wykrywania i usuwania usterek oraz zapewnia dostęp do historii zdarzeń. Panel rozdzielczy jest umieszczony w wygodnym miejscu i zawiera wszystkie punkty kontrolne, bezpieczniki i okablowanie centralne ułatwiające lokalizowanie usterek.

Układ hamulcowy
Hamulce zasadnicze znajdują się w końcówkach kół i posiadają wyjątkową konstrukcję tarcz hydraulicznych w kształcie pełnego koła. Ta konstrukcja zmniejsza wysiłek operatora wymagany do wciśnięcia pedału i poprawia reakcję hamulca. Trwałość użytkowa hamulca zwiększa się z powodu dużej powierzchni okrągłego klocka ciernego. Dostęp w celu kontroli lub wymiany jest bezpośredni i łatwy, co skraca czas przestoju w celu przeprowadzenia konserwacji hamulców.

Hamulec postojowy jest uruchamiany za pomocą przycisku. W standardowym wyposażeniu jest sygnał dźwiękowy przypominający o jego zaciągnięciu. Hamulec postojowy znajduje się na końcu wału silnika, aby wykorzystać redukcję przekładni. Dostępny jest opcjonalny hamulec postojowy aktywowany przez siedzenie.

Układ kierowniczy
W pełni hydrostatyczny układ o równej powierzchni, dwukierunkowy siłownik zapewnia równią reakcję układu sterowania w obydwu kierunkach (4,8 obrotu od oporu do oporu). Odporna rama osi, kuty trzpień obrotowy i łączniki eliminują potrzebę regulacji. Jednoczęściowy kuty trzpień obrotowy i sworzeń zwrotnicy w łożysku tocznym stożkowym zapewnia dłuższą trwałość i sprawność. Sferyczne łożyska z trzpieniami stożkowymi w łącznikach eliminują wszelki luz w układzie. Wszystkie miejsca w których znajdują się łożyska są uszczelnione, aby wyeliminować zanieczyszczenia i wyposażone są w smarowniczki, co zapewnia łatwość serwisowania. Oś obraca się w gumowej tulei izolacyjnej, co minimalizuje wibracje i poprawia sterowność wózka oraz właściwości jezdne.

Zespół masztu
Duży element mocujący z czopem zawieszenia obrotowego na osi pędnej oraz siłowniki bardzo mocnego wychylania z samowyrównującymi się tulejami zabezpieczają maszt.
Duża widoczność masztu spowodowana jest zagnieżdżoną konstrukcją szynową z siłownikami podnoszenia umieszczonymi za szynami. Wytrzymałe maszty są produkowane w celu zapewnienia płynnego, niezawodnego działania. Duże szczeliny na węże hydrauliczne oraz rozmieszczenie węży służy zmniejszeniu ich zużycia i wydłużeniu trwałości. Wbudowane poprowadzenie przewodów zamiast obok siebie zmniejsza zakłócanie widoczności. Aby zapewnić długą, niezawodną trwałość, stosowane są duże łańcuchy podnoszące. Siłowniki podnoszenia o dużej średnicy zapewniają płynność działania. Dostępne są karetki wideł ISO/FEM/klasy II i III.

Dostępny jest szereg typów masztów:
Typ TL zapewnia maksymalną widoczność przez maszt, poprzez wyeliminowanie wewnętrznego siłownika swobodnego podnoszenia.
Typ TT zapewnia maksymalną elastyczność przy pełnych możliwościach swobodnego podnoszenia.
Maszt poczwórny zapewnia najniższą wysokość przy złożonym maszcie.

Układ hydrauliczny
Zawór regulacyjny najwyższej klasy zapewnia precyzyjną regulację prędkości podnoszenia, odchylenia oraz funkcji przystawek. Wyrównywanie ciśnienia umożliwia powtarzalną prędkość czynności, niezależnie od obciążenia i zwiększa ogólną wydajność.

Uruchamianie dźwigni hydraulicznej wymaga minimalnego wysiłku, zmniejszając stres i zmęczenie. Kompensator odchylenia zapewnia płynną obsługę i zapobiega szarpanym ruchom lub zmianie prędkości podczas równoczesnego wykonywania różnych czynności. System blokady podnośnika/ odchylania firmy Crown zapewnia zwiększony przechył do przodu przy niskiej wysokości wideł oraz zmniejszony przechył do przodu przy większych wysokościach, co zwiększa stabilność wózka.

Modułowa konstrukcja zaworów regulacyjnych umożliwia łatwe dodawanie funkcji przystawek. Maksymalna prędkość obniżania jest ograniczona przez zawór sterowania przepływem z kompensacją ciśnienia oraz bezpieczniki prędkości. Zintegrowane podkładki siłowników hydraulicznych łagodzą szarpnięcia podczas ruchu masztu.

Wszystkie nurniki siłowników podnoszenia są pokrywane powłoką ochronną i wsuwają się do oleju hydraulicznego co zapewnia dodatkową ochronę przed korozją, gdy widły są opuszczone. Stalowy zbiornik oleju jest zintegrowany z ramą, aby zmniejszyć temperaturę oleju hydraulicznego. Ta czysta, szczelna konstrukcja zawiera smok z filtrem siatkowym z osobnym, łatwo dostępnym wlewem i wskaźnikiem bagnetowym z filtrowanymi odpowietrznikami. Olej powraca przez wymienny, nakręcany filtr oleju.

Akumulatory
Pokrywa platformy akumulatora łatwo się otwiera odsłaniając akumulator do wyjęcia przez podniesienie lub wyjęcie bokiem. Opcjonalne rolki akumulatora stosuje się wraz z mechanicznym sprzętem do wysuwania akumulatora. Do standardowego wyposażenia należy dolny boczny element ustalający akumulatora. Pełne boczne drzwiczki akumulatora są opcjonalne.

Przepisy bezpieczeństwa
Urządzenie spełnia wymagania europejskich norm bezpieczeństwa. Podane wartości wymiarów i parametrów użytkowych mogą ulegać zmianom ze względu na tolerancje produkcyjne. Parametry użytkowe podano dla przeciętnej wielkości pojazdu i zależą one od masy, stanu pojazdu, jego wyposażenia oraz warunków w miejscu pracy. Produkty i specyfikacje firmy Crown podlegają zmianom bez powiadomienia.

Wyłącznym dystrybutorem Crown w Polsce jest Wandalex S.A.

Wandalex
ul. Garażowa 7
02-651 Warszawa
infolinia 0 810 332 206
e-mail: info@wandalex.pl
www.wozkicrown.pl

Produkcja w Europie:
Crown Gabelstapler GmbH & Co. KG
Roding, Niemcy
www.crown.com