CROWN

ESR 5200
SERIA

Dane techniczne

Wózek wysięgnikowy

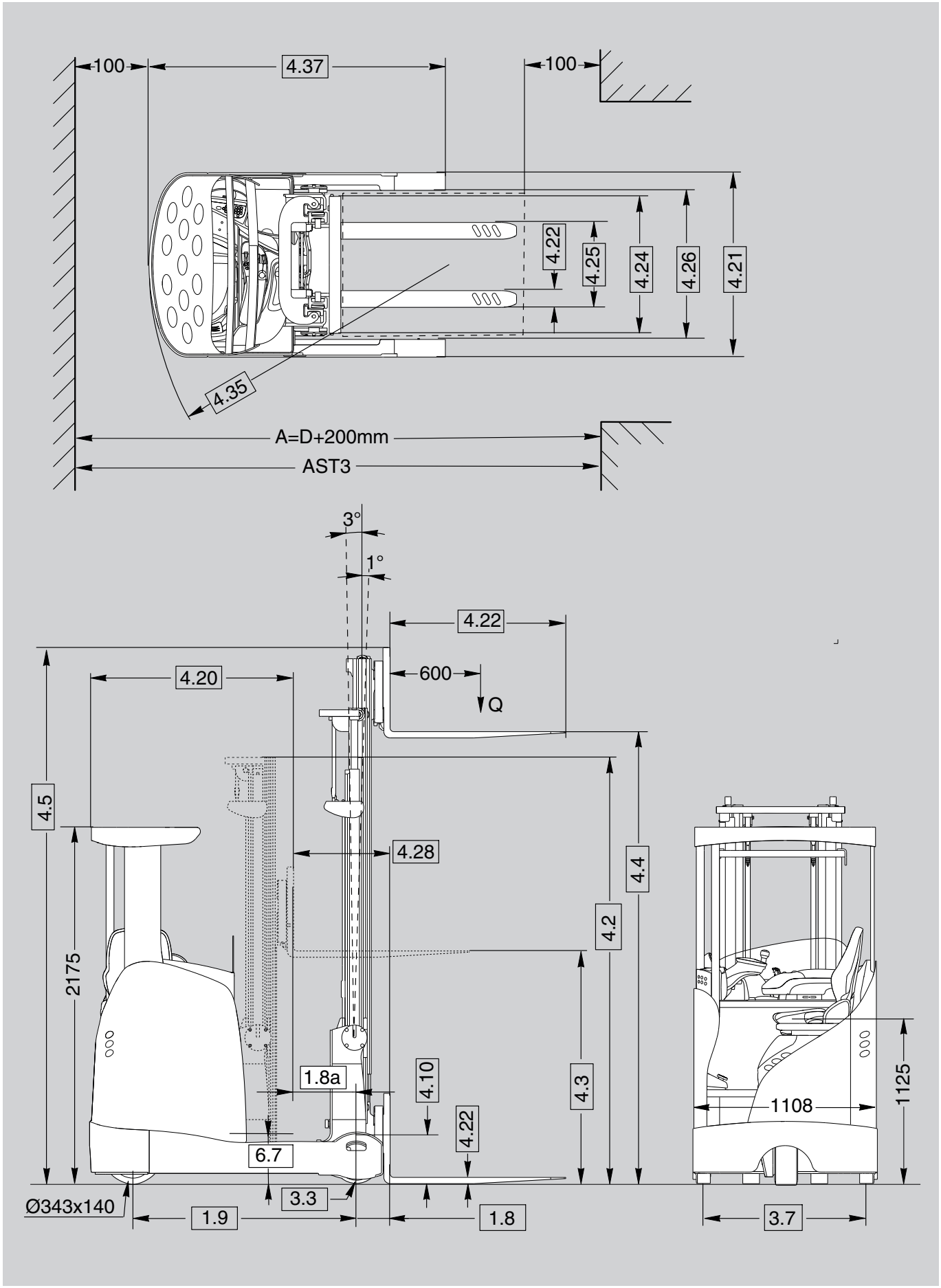
100
4.37
100
4.22
4.25
4.24
4.26
4.21
4.35
A=D+200mm
AST3
3°
1°
4.22
4.20
600
Q
4.5
4.28
4.4
4.2
2175
1.8a
4.10
4.3
1125
1108
4.22
6.7
3.3
Ø343x140
1.9
1.8
3.7

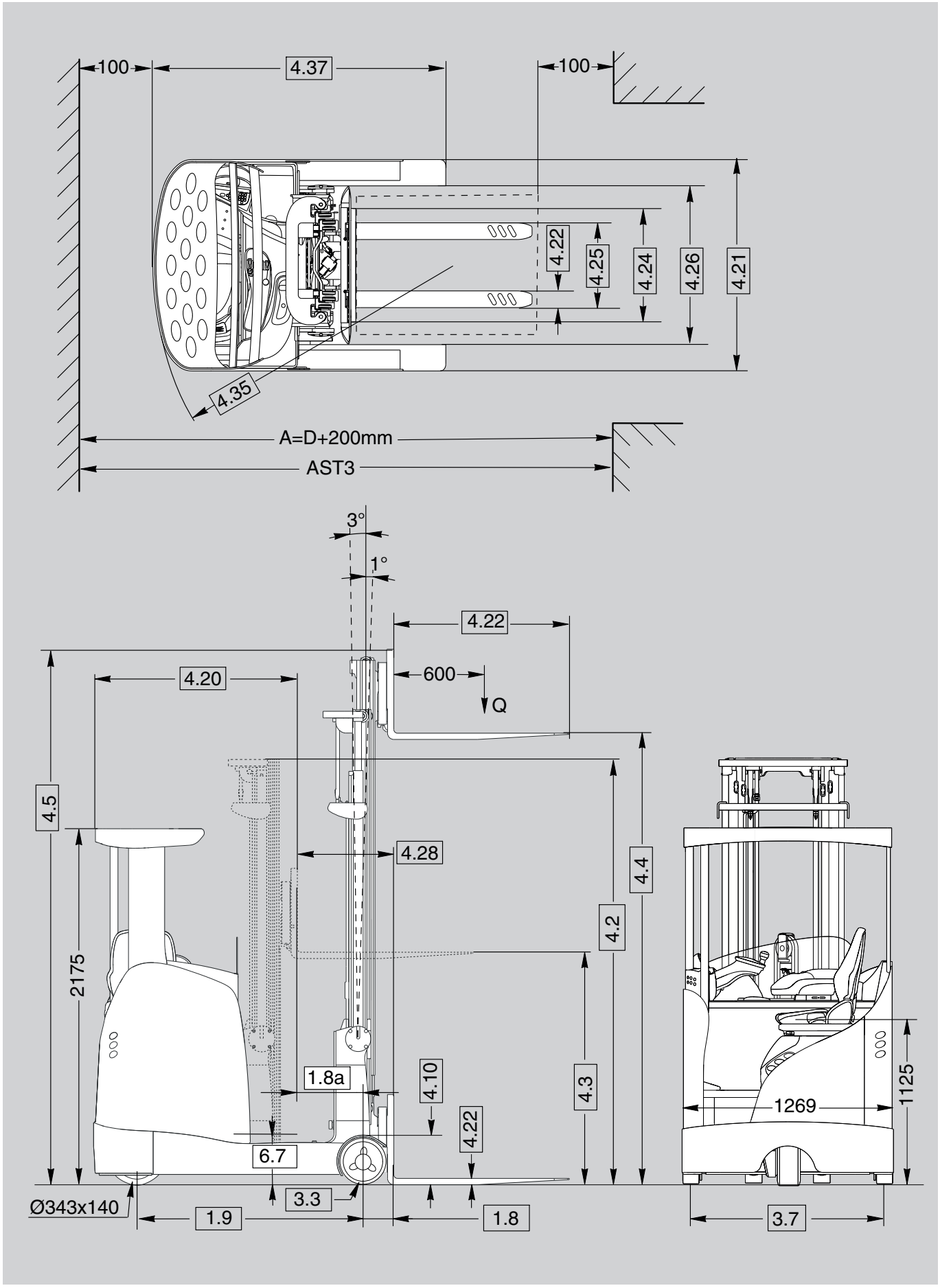
100
4.37
100
4.22
4.25
4.24
4.26
4.21
4.35
A=D+200mm
AST3
3°
1°
4.22
600
Q
4.20
4.5
4.28
4.4
4.2
2175
1.8a
4.10
4.3
4.22
6.7
3.3
Ø343x140
1.9
1.8
1269
1125
3.7

Informacje ogólne	1.1	**Producent**				Crown Equipment Corporation	
	1.2	**Model**				ESR 5220-1.4	ESR 5240-1.4
	1.3	**Napęd**				elektryczny	
	1.4	**Typ operatora**				siedząca	
	1.5	**Udźwig**		Q	t	1,4	1,4
	1.6	**Środek ciężkości**		c	mm	600	
	1.8	**Odległość ładunku**	maszt wysunięty	x	mm	202	187
	1.8a		maszt opuszczony	x1	mm	patrz tabela wymiarów 6	patrz tabela wymiarów 7
	1.9	**Rozstaw osi**		y	mm	1380	1380
Masy	2.1	**Masa**	bez akumulatora		kg	1915 ▲	2055 ▲▲
	2.4	**Obciążenie osi**	przy wysięgniku wysuniętym		kg	patrz tabela wymiarów 3	
	2.5		przy wysięgniku wsuniętym		kg	patrz tabela wymiarów 3	
Opony	3.1	**Typ ogumienia**	D/L			Vulkollan	
	3.2	**Opony**	Przód		mm	343 x 140	
	3.3		Tył		mm	285 x 80	285 x 100
	3.5	**Koła**	liczba (x=napędzane) przód/tył			1x / 2	
	3.7	**Rozstaw kół**	Tył	b11	mm	patrz tabela wymiarów 2	
Wymiary	4.1	**Nachylenie**	do przodu/do tyłu	kąt	°	1 / 3	
	4.2	**Maszt**	wysokość w stanie opuszcz.	h1	mm	patrz tabela wymiarów 4	
	4.3	**Podnoszenie swobodne**	bez kraty ochronnej ładunku	h2	mm	patrz tabela wymiarów 4	
	4.4	**Wysokość podnoszenia**		h3	mm	patrz tabela wymiarów 4	
	4.5	**Maszt**	wys. w stanie wysuniętym, bez oparcia ład.	h4	mm	patrz tabela wymiarów 4	
	4.7	**Wysokość osłony nad głową**		h6	mm	2175	
	4.8	**Wysokość fotela**	przy nacisku	h7	mm	1125	
	4.10	**Wysokość wysięgnika**			mm	312	301
	4.15	**Wysokość opuszczonych wideł**		h13	mm	40	
	4.16	**Wysokość nad głową**	górna osłona operatora		mm	1034	
	4.20	**Długość do czoła wideł**		l2	mm	patrz tabela wymiarów 6	patrz tabela wymiarów 7
	4.21	**Szerokość całkowita**		b1/b2	mm	1120	1285
	4.22	**Wymiary wideł**		gr.	mm	38	
				sz.xdł.	mm	100 x 1145	
	4.23	**Karetka wideł**	Klasa ISO		mm	2 A	
	4.24	**Szerokość karetki wideł**	bez przesuwu bocznego/z prz. bocz.	b3	mm	830 / 770	
	4.25	**Szerokość na widłach**		b5	mm	patrz tabela wymiarów 2	
	4.26	**Stelaż wewnętrzny**		b4	mm	patrz tabela wymiarów 2	
	4.28	**Wysięgnik**		l4	mm	patrz tabela wymiarów 6	patrz tabela wymiarów 7
	4.32	**Prześwit nad podłożem**	środek rozstawu osi	m2	mm	76	
	4.33	**Szerokość korytarza roboczego**	poprzecznie 1000 x 1200	Ast	mm	patrz tabela wymiarów 6	patrz tabela wymiarów 7
	4.34		długość 800 x 1200	Ast	mm	patrz tabela wymiarów 6	patrz tabela wymiarów 7
	4.35	**Promień skrętu**		Wa	mm	1638	1645
	4.37	**Długość z wysięgnikami**		l7	mm	1800	1785
Osiągi	5.1	**Prędkość jazdy ***	z/bez ładunku		km/h	10,0 / 10,0	
	5.2	**Prędkość podnoszenia**	z/bez ładunku		m/s	0,4 / 0,6	
	5.3	**Prędkość obniżania**	z/bez ładunku		m/s	0,5 / 0,5	
	5.4	**Prędkość wysięgnika**	z/bez ładunku		m/s	0,18 / 0,18	
	5.7	**Maks. pochylenie**	z/bez ładunku		%	12 / 12	
	5.10	**Hamulec główny**				regeneratywne elektryczne	
Silniki	6.1	**Silnik jezdny**	znam. moc 60 min		kW	6,8	
	6.2	**Silnik podnośnika**	czas załączenia 15%		kW	7,9	
	6.3	**Maks. wym. komory aku.**	dł. x wys.x sz.		mm	patrz tabela wymiarów 1	
	6.4	**Napięcie akumulatora**	pojemność nominalna 5 h		V/Ah	48 / patrz tabela wymiarów 1	
	6.5	**Masa akumulatora**			kg	patrz tabela wymiarów 1	
	6.7	**Wys. podstawy akumulatora**	z/bez rolek		mm	303	
Różne	8.1	**Rodzaj sterownika**	napęd/podnośnik/sterowanie			tranzystorowy	
	8.2	**Dostępne ciśnienie robocze dla osprzętu**			bar	210	
	8.4	**Poziom hałasu**		dB(A)		65	

▲ Maszt TL 2760 mm + akumulator opcjonalny 5 * 1 km/h mniej w kierunku ładunku
▲▲ Maszt TL 2760 + akumulator opcjonalny 1

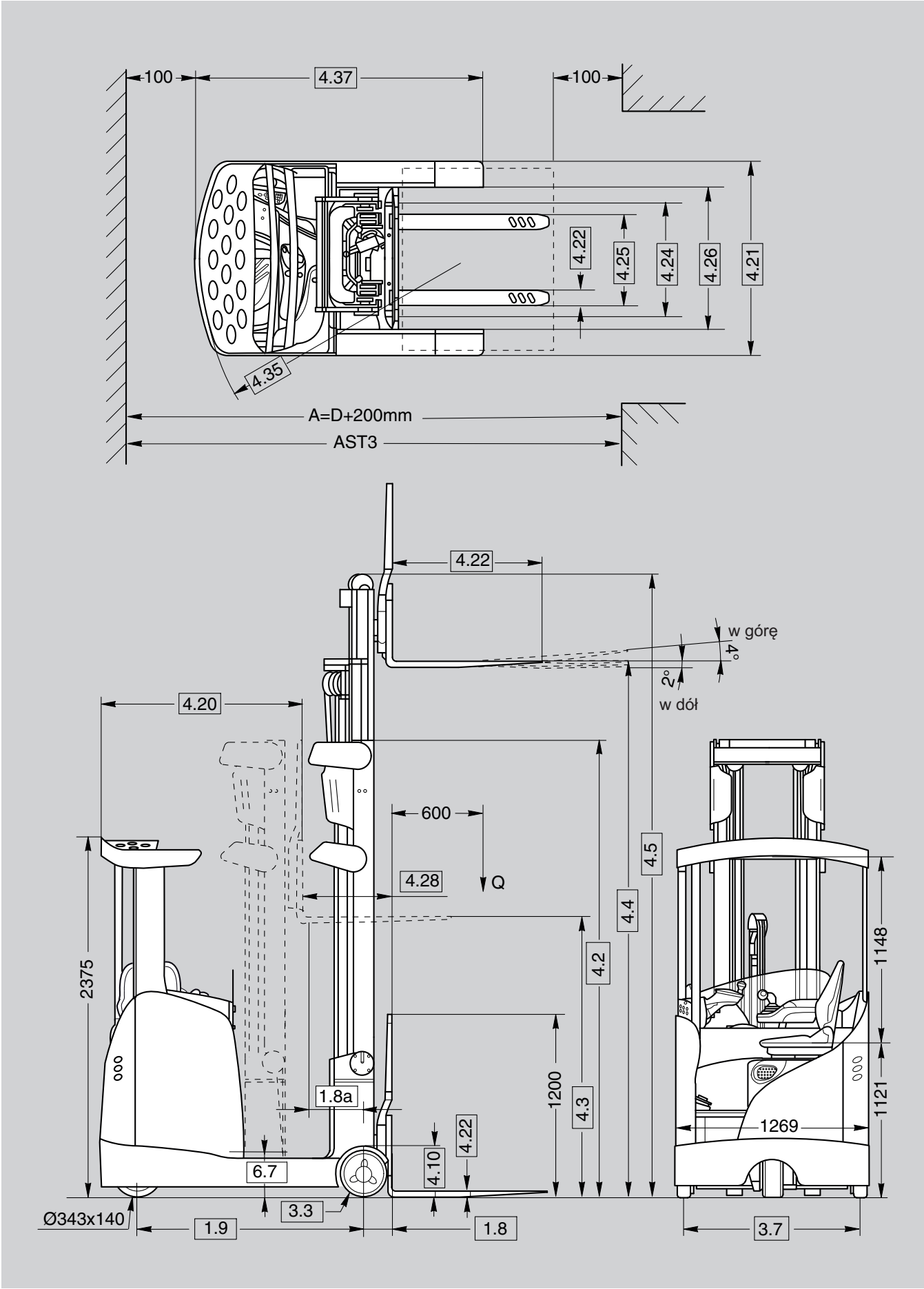
100
4.37
100
4.22
4.25
4.24
4.26
4.21
4.35
A=D+200mm
AST3
4.22
w górę
4°
2°
w dół
4.20
600
Q
4.28
4.5
4.4
4.2
4.3
2375
1200
1.8a
4.22
4.10
6.7
3.3
Ø343x140
1.9
1.8
1148
1121
1269
3.7

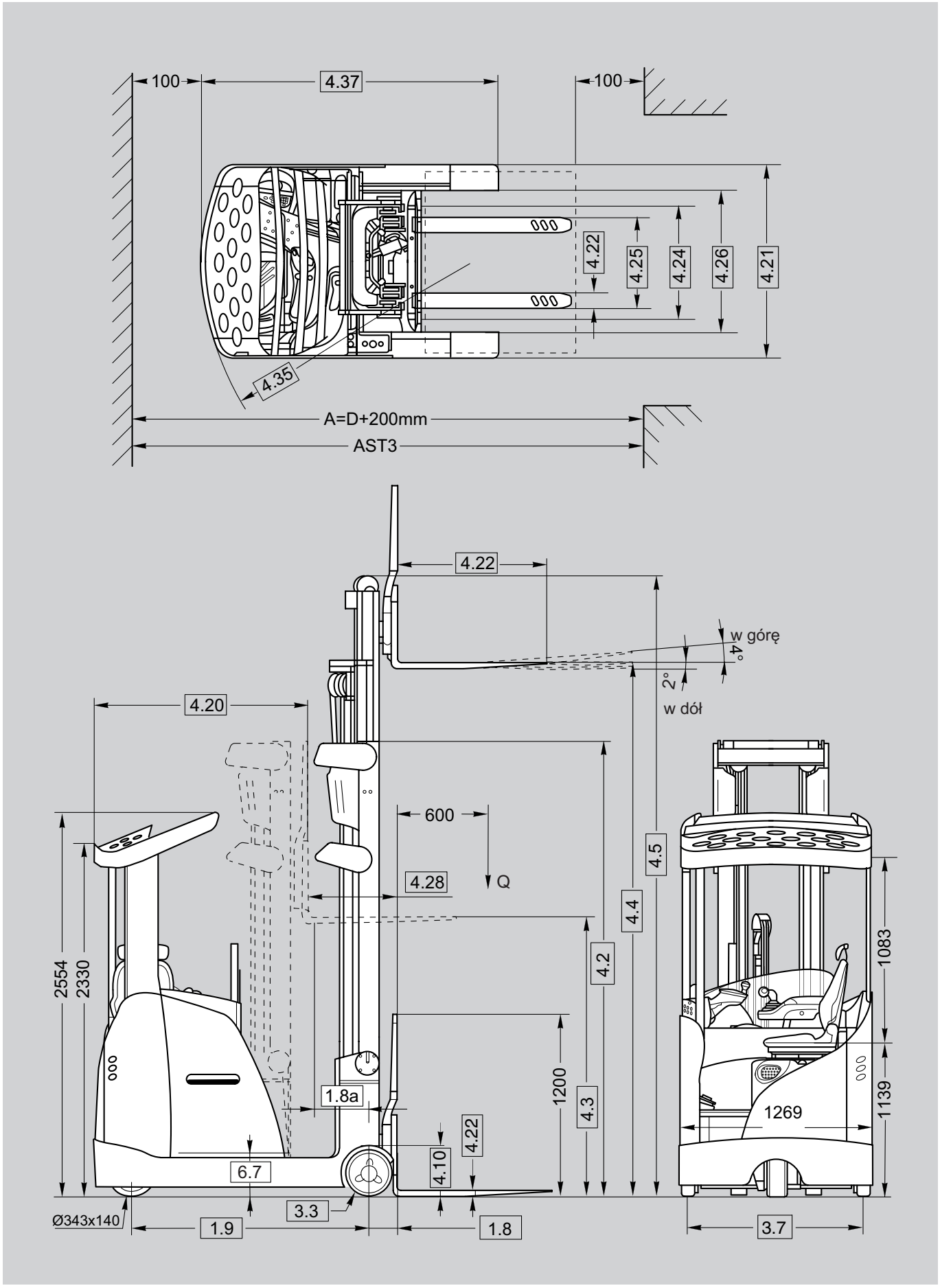
100
4.37
100
4.22
4.25
4.24
4.26
4.21
4.35
A=D+200mm
AST3
4.22
w górę
4°
2°
w dół
4.20
600
Q
4.28
4.5
4.4
4.2
4.3
1200
2554
2330
1.8a
6.7
4.10
4.22
3.3
Ø343x140
1.9
1.8
1083
1139
1269
3.7

Informacje ogólne	1.1	**Producent**				Crown Equipment Corporation				
	1.2	**Model**				ESR 5260 1.4	ESR 5260 1.6	ESR 5260 2.0	ESR 5280S 1.6	ESR 5280S 2.0
	1.3	**Napęd**				elektryczny			elektryczny	
	1.4	**Typ operatora**				siedząca			siedząca	
	1.5	**Udźwig**		Q	t	1,4	1,6	2,0	1,6	2,0
	1.6	**Środek ciężkości**		c	mm	600			600	
	1.8	**Odległość ładunku**	maszt wysunięty	x	mm	187	217	217	217	
	1.8a		maszt opuszczony	x1	mm	patrz tabela wymiarów 8			patrz tabela wymiarów 8	
	1.9	**Rozstaw osi**		y	mm	1380	1475	1475	1475	1550
Masy	2.1	**Masa**	bez akumulatora		kg	2534 ▲	2557 ▲	2661 ▲▲	2619 ❑	2729 ❑❑
	2.4	**Obciążenie osi**	przy wysięgniku wysuniętym		kg	patrz tabela wymiarów 3			patrz tabela wymiarów 3	
	2.5		przy wysięgniku wsuniętym		kg	patrz tabela wymiarów 3			patrz tabela wymiarów 3	
Opony	3.1	**Typ ogumienia**	D/L			Vulkollan			Vulkollan	
	3.2	**Opony**	Przód		mm	343 x 140			343 x 140	
	3.3		Tył		mm	285 x 100	330 x 100	330 x 100	330 x 100	
	3.5	**Koła**	liczba (x=napędzane) przód/tył			1x / 2			1x / 2	
	3.7	**Rozstaw kół**	Tył	b11	mm	patrz tabela wymiarów 2			patrz tabela wymiarów 2	
Wymiary	4.1	**Nachylenie karetki wideł**	do przodu/do tyłu	kąt	°	2 / 4			2 / 4	
	4.2	**Maszt**	wysokość w stanie opuszcz.	h1	mm	patrz tabela wymiarów 5			patrz tabela wymiarów 5	
	4.3	**Podnosz. swobodne ***	bez kraty ochronnej ładunku	h2	mm	patrz tabela wymiarów 5			patrz tabela wymiarów 5	
	4.4	**Wysokość podnoszenia**		h3	mm	patrz tabela wymiarów 5			patrz tabela wymiarów 5	
	4.5	**Maszt ****	wys. w stanie wysuniętym, bez oparcia ład.	h4	mm	patrz tabela wymiarów 5			patrz tabela wymiarów 5	
	4.7	**Wys. osłony nad głową**	standardowe / pod kątem	h6	mm	2375 / 2554			2375 / 2554	
	4.8	**Wysokość fotela**	przy nacisku	h7	mm	1113			1113	
	4.10	**Wysokość wysięgnika**			mm	301	346	346	346	
	4.15	**Wys. opuszczonych wideł**		h13	mm	40	40	45	40	45
	4.16	**Wysokość nad głową**	górna osłona operatora		mm	1021			1164 / 1257	
	4.20	**Długość do czoła wideł**		l2	mm	patrz tabela wymiarów 8			patrz tabela wymiarów 8	
	4.21	**Szerokość całkowita**	przód/tył	b1/b2	mm	1269 / patrz tabela wymiarów 2			1269 / patrz tabela 2	
	4.22	**Wymiary wideł**		gr.	mm	38	45	45	45	45
				sz.xdł.	mm	100 x 1145			100 x 1145	
	4.23	**Karetka wideł**	Klasa ISO		mm	2 A			2 A	
	4.24	**Szerokość karetki wideł**	z/bez oparcia ładunku	b3	mm	770 / 750			770 / 750	
	4.25	**Szerokość na widłach**		b5	mm	patrz tabela wymiarów 2			patrz tabela wymiarów 2	
	4.26	**Stelaż wewnętrzny**		b4	mm	patrz tabela wymiarów 2			patrz tabela wymiarów 2	
	4.28	**Wysięgnik**		l4	mm	patrz tabela wymiarów 8			patrz tabela wymiarów 8	
	4.32	**Prześwit nad podłożem**	środek rozstawu osi	m2	mm	76			76	
	4.33	**Szerokość korytarza roboczego**	poprzecznie 1000 x 1200	Ast	mm	patrz tabela wymiarów 8			patrz tabela wymiarów 9	
	4.34		długość 800 x 1200	Ast	mm	patrz tabela wymiarów 8			patrz tabela wymiarów 9	
	4.35	**Promień skrętu**		Wa	mm	1645	1734	1734	1734	1809
	4.37	**Długość z wysięgnikami**		l7	mm	1785	1903	1903	1903	1978
Osiągi	5.1	**Prędkość jazdy**	z/bez ładunku		km/h	14,0 / 14,0			14,0 / 14,0	
	5.2	**Prędkość podnoszenia**	z/bez ładunku		m/s	0,41 / 0,69	0,39 / 0,69	0,32 / 0,54	0,39 / 0,69	0,32 / 0,54
	5.3	**Prędkość obniżania**	z/bez ładunku		m/s	0,57 / 0,57	0,57 / 0,57	0,57 / 0,50	0,57 / 0,57	0,57 / 0,50
	5.4	**Prędkość wysięgnika**	z/bez ładunku		m/s	0,19 / 0,19			0,19 / 0,19	
	5.7	**Maks. pochylenie**	z/bez ładunku		%	12 / 12			12 / 12	
	5.10	**Hamulec główny**				regeneratywny elektryczny/hydrauliczny				
Silniki	6.1	**Silnik jezdny**	znam. moc 60 min		kW	6,8			6,8	
	6.2	**Silnik podnośnika**	czas załączenia 15%		kW	13,6			13,6	
	6.3	**Maks. wym. komory aku.**	dł. x wys. x sz.		mm	patrz tabela wymiarów 1			patrz tabela wymiarów 1	
	6.4	**Napięcie akumulatora**	pojemność nominalna 5 h		V/Ah	48 / patrz tabela wymiarów 1			48 / patrz tabela 1	
	6.5	**Masa akumulatora**			kg	patrz tabela wymiarów 1			patrz tabela wymiarów 1	
	6.7	**Wys. podstawy akumulatora**	z/bez rolek		mm	303			303	
Różne	8.1	**Rodzaj sterownika**	napęd/podnośnik/sterowanie			tranzystorowy			tranzystorowy	
	8.2	**Dostępne ciśnienie robocze dla osprzętu**			bar	210			210	
	8.4	**Poziom hałasu**		dB(A)		65			65	

▲ 4890 mm + akumulator opcjonalny 1
▲▲ 4595 mm + akumulator opcjonalny 2
❑ 4595 mm + akumulator opcjonalny 2
❑❑ 4595 mm + akumulator opcjonalny 2
* z oparciem ładunku 1,4/1,6 t –650 mm; 2,0 t –535 mm
** z oparciem ładunku 1,4/1,6 t +650 mm; 2,0 t +535 mm

Tabela 1 Akumulator

	Typ akumulatora		DIN C				DIN B				
			Opcja 1	Opcja 2	Opcja 3	Opcja 4	Opcja 5	Opcja 6	Opcja 7		
6.4	**Pojemność akumulatora**	Ah	420-465	560-620	700-775	840-930	280-310	420-465	560-620		
6.5	**Masa akumulatora min.-max.**	kg	713-838	892-1056	1063-1258	1241-1467	542-621	709-816	890-1027		
6.3	**Wymiar komory akumulatora**		Szerokość				Szerokość			Długość	Wys
	ESR 5220 – 1.4	mm	–	–	–	–	263	353	443	1035	784
	ESR 5240 – 1.4	mm	283	355	–	–	–	–	–	1223	784
	ESR 5260 – 1.4	mm	283	355	427	–	–	–	–		
	ESR 5260 – 1.6	mm	283	355	427	499	–	–	–		
	ESR 5260 – 2.0	mm	–	355	427	499	–	–	–		
	ESR 5280S – 1.6 *	mm	–	355	427	–	–	–	–		
	ESR 5280S – 2.0 *	mm	–	355	427	499	–	–	–		

* TS / DIN = komora akumulatora w kształcie lit. T lub typu DIN, szczegółowe informacje na temat akumulatora w kształcie litery T można uzyskać kontaktując się z firmą Crown.

Tabela 2 Rama podwozia

				ESR 5220 **ESR 5240** **ESR 5260** **ESR 5280S**	Standardowy	Standardowy Standardowy Standardowy	Opcja	Standardowy Standardowy	Standardowy
3.7	**Szerokość korytarza (tył)**	b_{11}	mm	985	1177	1146	1317	1476
4.21	**Szerokość korytarza (ogółem) – spód podwozia**	b_2	mm	1120	1285	1285	1425	1575
	Szerokość korytarza (ogółem) – część środkowa podwozia	b_2	mm	1108	1269			
4.25	**Szerokość pomiędzy zębami wideł, maks.**	b_5	mm	750	750	750	750	980
4.26	**Szerokość stelaża wewnętrznego**	b_4	mm	905	965	1070	1105	1255
	Przesunięcie boczne	Lewo/prawo	mm	50	70	70	70	100

Tabela 3 Obciążenie osi

				bez obciążenia			**z obciążeniem**		
		Wysięgnik		przód	tył	łącznie	przód	tył	łącznie
ESR 5220-1.4 7500 TT z akumulatorem opcjonalnym 5	2.4	wysunięty	kg	1558	1442	3000	783	3617	4400
	2.5	cofnięty	kg	1882	1118		1626	2774	
ESR 5240-1.4 7500 TT z akumulatorem opcjonalnym 1	2.4	wysunięty	kg	1536	1664	3200	730	3870	4600
	2.5	cofnięty	kg	1930	1270		1596	3004	
ESR 5260-1.4 6090 TT z akumulatorem opcjonalnym 1	2.4	wysunięty	kg	1607	1796	3403	807	3996	4803
	2.5	cofnięty	kg	2164	1239		1941	2862	
ESR 5260-1.6 7950 TT z akumulatorem opcjonalnym 3	2.4	wysunięty	kg	1890	2103	3993	1037	4556	5593
	2.5	cofnięty	kg	2437	1556		2174	3419	
ESR 5280S-1.6 10230 TT z akumulatorem opcjonalnym 3	2.4	wysunięty	kg	1782	2483	4265	1020	4860	5880
	2.5	cofnięty	kg	2440	1825		2240	3640	
ESR 5280-2.0 9155 TT z akumulatorem opcjonalnym 3	2.4	wysunięty	kg	2150	2373	4523	1042	5481	6523
	2.5	cofnięty	kg	2660	1863		2043	4480	
ESR 5280S-2.0 12000 TT z akumulatorem opcjonalnym 3	2.4	wysunięty	kg	2000	3260	5260	1130	6155	7285
	2.5	cofnięty	kg	2900	2360		2495	4790	

przód = koło napędowe tył = koła obciążone

Tabela 4 Karta masztu

Maszt			4.4 **PODN.**	4.2 **ZAMK**	4.3 **OPUSZ.**	4.5 **WYSUN.**	**ESR 5220 - 1.4**	**ESR 5240 - 1.4**
Maszt pochylany	TL	mm	2760	1990	100	3305	●	●
		mm	3070	2150		3620	●	●
		mm	3490	2360		4045	●	●
		mm	3810	2520		4360	●	●
		mm	4080	2650		4630	●	●
		mm	4480	2850		5030	●	●
		mm	4710	2970		5260	●	●
		mm	4950	3090		5500	●	●
		mm	5250	3240		5800	●	●
	TT	mm	4210	1935	1415	4740	●	●
		mm	4680	2090	1570	5210	●	●
		mm	5315	2305	1785	5850	●	●
		mm	5790	2465	1945	6325	●	●
		mm	6190	2595	2075	6725	●	●
		mm	6795	2795	2275	7320	●	●
		mm	7140	2915	2395	7675	●	●
		mm	7500	3030	2515	8035	●	●
Karetka pochylana	TT	mm	7950	3190	2515	8525	–	●
		mm	8415	3350	2670	8990	–	●
		mm	8850	3490	2815	9425	–	●
		mm	9450	3690	3015	10025	–	●

Podnoszenie swobodne h2 z przesuwem bocznym: -100 mm Wysokość w stanie wysuniętym h4 z przesuwem bocznym: +15 mm

Tabela 5 Karta masztu

Maszt TT			4.4 **PODN.**	4.2 **ZAMK**	4.3 **OPUSZ.**	4.5 **WYSUN.**	**ESR 5260 - 1.4**	**ESR 5260-1.6 ESR 5280S-1.6**	**ESR 5260 - 2.0 ESR 5280S-2.0**
4-wałkowa karetka odchylana		mm	4440	2020	1345	5015	●	●	–
		mm	4890	2170	1495	5465	●	●	–
		mm	5340	2320	1645	5915	●	●	–
		mm	5790	2470	1795	6365	●	●	–
		mm	6090	2570	1895	6665	●	●	–
		mm	6690	2770	2095	7265	●	●	–
		mm	7140	2920	2245	7715	●	●	–
		mm	7500	3040	2365	8075	●	●	–
		mm	7950	3190	2515	8525	●	●	–
		mm	8415	3350	2670	8990	❍	❍	–
		mm	8850	3490	2815	9425	❍	❍	–
		mm	9450	3690	3015	10025	❍	❍	–
		mm	9900	3840	3170	10475	–	❍	–
		mm	10230	3950	3280	10805	–	❍	–
	Super Duty	mm	10835	4250	3580	11460	–	❍	–
		mm	11435	4450	3780	12060	–	❍	–
6-wałkowa karetka odchylana		mm	4145	2020	1350	4770	–	–	●
		mm	4595	2170	1500	5220	–	–	●
		mm	5495	2470	1800	6120	–	–	●
		mm	6395	2770	2100	7020	–	–	●
		mm	6845	2920	2250	7470	–	–	●
		mm	7205	3040	2370	7830	–	–	●
		mm	8120	3350	2675	8745	–	–	●
		mm	9155	3690	3020	9780	–	–	●
		mm	9605	3840	3170	10230	–	–	●
		mm	9935	3950	3280	10560	–	–	●
		mm	10835	4250	3580	11460	–	–	●
		mm	11435	4450	3780	12060	–	–	●
	Super Duty	mm	9935	4420	3750	10560	–	–	●
		mm	10835	4720	4050	11460	–	–	●
		mm	11435	4920	4250	12060	–	–	●
		mm	12000	5110	4435	12620	–	–	●
		mm	12600	5310	4635	13220	–	–	●
		mm	13000	5440	4770	13625	–	–	●

● = dostępna ❍ = przedział akum. opcjonalnego 1 niedostępny

Tabela 6 **ESR 5220-1.4** Szerokość korytarza roboczego

Rozmiar palety		**ESR 5220 - 1.4**			1.8a	4.20	4.28	4.33		
		Konfiguracja wózka			**Odległość ładunku**	**Długość do czoła wideł**	**Wysięgnik**	**Szerokość korytarza roboczego**	**Dodaj wymiar**	
Paleta	Długość x szerokość	Udźwig	Rozmiar akumulatora DIN 43531 B	Maszt	X1	L2	L4	**VDI**	Zintegrowany mechanizm przesuwu bocznego	Maszt Triplex
	mm	Ah		Typ	mm	mm	mm	**mm**	mm	mm
Euro	800 x 1200	280 - 310	Opcja 5	TL	472	1166	674	**2522**	17	14
		420 - 465	Opcja 6	TL	387	1251	589	**2566**		
		560 - 620	Opcja 7	TL	297	1341	499	**2621**		
Euro	1200 x 800	280 - 310	Opcja 5	TL	472	1166	674	**2669**	26	22
		420 - 465	Opcja 6	TL	387	1251	589	**2744**		
		560 - 620	Opcja 7	TL	297	1341	499	**2826**		
BSI	1000 x 1200	280 - 310	Opcja 5	TL	472	1166	674	**2637**	21	17
		420 - 465	Opcja 6	TL	387	1251	589	**2696**		
		560 - 620	Opcja 7	TL	297	1341	499	**2762**		
BSI	1200 x 1000	280 - 310	Opcja 5	TL	472	1166	674	**2721**	25	21
		420 - 465	Opcja 6	TL	387	1251	589	**2793**		
		560 - 620	Opcja 7	TL	297	1341	499	**2870**		
Australijski	1165 x 1165	280 - 310	Opcja 5	TL	472	1166	674	**2743**	23	19
		420 - 465	Opcja 6	TL	387	1251	589	**2810**		
		560 - 620	Opcja 7	TL	297	1341	499	**2883**		
Azjatycki	1200 x 1200	280 - 310	Opcja 5	TL	472	1166	674	**2781**	23	19
		420 - 465	Opcja 6	TL	387	1251	589	**2849**		
		560 - 620	Opcja 7	TL	297	1341	499	**2922**		
GMA 40” x 48”	1219 x 1016	280 - 310	Opcja 5	TL	472	1166	674	**2741**	25	21
		420 - 465	Opcja 6	TL	387	1251	589	**2813**		
		560 - 620	Opcja 7	TL	297	1341	499	**2891**		

Tabela 7 **ESR 5240-1.4** Szerokość korytarza roboczego

Rozmiar palety		**ESR 5240 - 1.4**			1.8a	4.20	4.28	4.33		
		Konfiguracja wózka			**Odległość ładunku**	**Długość do czoła wideł**	**Wysięgnik**	**Szerokość korytarza roboczego**	**Dodaj wymiar**	
Paleta	Długość x szerokość	Udźwig	Rozmiar akumulatora DIN 43531 C	Maszt	X1	L2	L4	**VDI**	Zintegrowany mechanizm przesuwu bocznego	Maszt Triplex
	mm	Ah		Type	mm	mm	mm	**mm**	mm	mm
Euro	800 x 1200	420 - 465	Opcja 1	TL	452	1186	639	**2539**	16	12
		560 - 620	Opcja 2	TL	385	1253	572	**2575**		
Euro	1200 x 800	420 - 465	Opcja 1	TL	452	1186	639	**2694**	26	21
		560 - 620	Opcja 2	TL	385	1253	572	**2753**		
BSI	1000 x 1200	420 - 465	Opcja 1	TL	452	1186	639	**2658**	20	16
		560 - 620	Opcja 2	TL	385	1253	572	**2705**		
BSI	1200 x 1000	420 - 465	Opcja 1	TL	452	1186	639	**2745**	24	20
		560 - 620	Opcja 2	TL	385	1253	572	**2802**		
Australijski	1165 x 1165	420 - 465	Opcja 1	TL	452	1186	639	**2766**	23	19
		560 - 620	Opcja 2	TL	385	1253	572	**2819**		
Azjatycki	1200 x 1200	420 - 465	Opcja 1	TL	452	1186	639	**2804**	23	19
		560 - 620	Opcja 2	TL	385	1253	572	**2857**		
GMA 40” x 48”	1219 x 1016	420 - 465	Opcja 1	TL	452	1186	639	**2765**	24	20
		560 - 620	Opcja 2	TL	385	1253	572	**2822**		

Tabela 8 **ESR 5260** Szerokość korytarza roboczego

ESR 5260		6.4 **Akumulator**	4.20 **Długość do czoła wideł**	1.8a **Odległość ładunku**	4.28 **Wysięgnik**	4.33 & 4.34 **Rozmiar ładunku**		**Szerokość korytarza roboczego**
kg	Wa mm	Ah	l2 mm	x1 mm	l4 mm	Długość mm	Szerokość mm	VDI mm
1400	1645	420 - 465	1281	357	544	800	1200	2591
						1200	800	2778
						1000	1200	2724
						1200	1000	2825
		560 - 620	1338	300	487	800	1200	2626
						1200	800	2830
						1000	1200	2767
						1200	1000	2875
		700 - 775	1410	228	415	800	1200	2674
						1200	800	2896
						1000	1200	2823
						1200	1000	2938
1600	1734	420 - 465	1288	445	662	800	1200	2631
						1200	800	2788
						1000	1200	2751
						1200	1000	2840
		560 - 620	1345	388	605	800	1200	2662
						1200	800	2839
						1000	1200	2791
						1200	1000	2888
		700 - 775	1417	316	533	800	1200	2705
						1200	800	2904
						1000	1200	2844
						1200	1000	2950
		840 - 930	1489	244	461	800	1200	2752
						1200	800	2970
						1000	1200	2899
						1200	1000	3013
2000	1734	560 - 620	1345	388	605	800	1200	2662
						1200	800	2839
						1000	1200	2791
						1200	1000	2888
		700 - 775	1417	316	533	800	1200	2705
						1200	800	2904
						1000	1200	2844
						1200	1000	2950
		840 - 930	1489	244	461	800	1200	2752
						1200	800	2970
						1000	1200	2899
						1200	1000	3013

Tabela 9 **ESR 5280S** Szerokość korytarza roboczego

ESR 5280S		6.4 **Akumulator**	4.20 **Długość do czoła wideł** TS / DIN *	1.8a **Odległość ładunku** TS / DIN *	4.28 **Wysięgnik** TS / DIN *	4.33 & 4.34 **Rozmiar ładunku**		**Szerokość korytarza roboczego** TS *	DIN *
kg	Wa mm	Ah	l2 mm	x1 mm	l4 mm	Długość mm	Szerokość mm	VDI mm	VDI mm
1600	1734	560 - 620	1433 / 1516	299 / 216	516 / 433	800	1200	2716	2771
						1200	800	2920	2996
						1000	1200	2857	2921
						1200	1000	2964	3038
		700 - 775	1487 / 1588	245 / 144	462 / 361	800	1200	2751	2823
						1200	800	2969	3063
						1000	1200	2898	2979
						1200	1000	3012	3102
2000	1809	560 - 620	1433 / 1514	374 / 293	591 / 510	800	1200	2745	2795
						1200	800	2927	3000
						1000	1200	2876	2936
						1200	1000	2975	3045
		700 - 775	1487 / 1586	320 / 221	537 / 438	800	1200	2777	2843
						1200	800	2976	3067
						1000	1200	2916	2992
						1200	1000	3021	3108
		840 - 930	1559 / 1658	248 / 149	465 / 366	800	1200	2824	2894
						1200	800	3042	3134
						1000	1200	2971	3050
						1200	1000	3084	3173

* TS/DIN = komora akumulatora w kształcie lit. T lub typu DIN, szczegółowe informacje na temat akumulatora w kształcie litery T można uzyskać kontaktując się z firmą Crown.

Standardowy ● / Opcjonalny ❍	ESR 5220	ESR 5240	ESR 5260	ESR 5280S
Cechy wózka				
Szerokość całkowita 1120 mm	●			
Szerokość całkowita 1285 mm		●	●	❍
Szerokość całkowita 1425 mm			❍	❍
Szerokość całkowita 1575 mm			❍	
Udźwig 1400 kg przy środku ciężkości 600 mm	●	●	●	
Udźwig 1600 kg przy środku ciężkości 600 mm			●	●
Udźwig 2000 kg przy środku ciężkości 600 mm			●	●
Komora akumulatora				
48v 280-310 Ah	❍			
48v 420-465 Ah	❍	❍	⑦	
48v 560-620 Ah	❍	❍	❍	⑤
48v 700-775 Ah			❍	⑤
48v 840-930 Ah			⑧	⑥
Rolki do poziomego wysuwania akumulatora	❍	❍	❍	●
Złącze DIN 160	●	●	●	●
Złącze SBE 160, niebieskie	❍	❍	❍	❍
Złącze SBE 350, niebieskie	❍	❍	❍	❍
Elementy sterujące i przyrządy				
Wszechstronny system sterowania Access 1 2 3®	●	●	●	●
Wyświetlacz LCD z klawiaturą i klawiszami nawigacyjnymi	●	●	●	●
Bezkluczykowe uruchamianie za pomocą kodu PIN	●	●	❍	❍
Wskaźnik kierunku jazdy	●	●	●	●
Zegar i data	●	●	●	●
Wskaźnik rozładowania akumulatora z blokadą podnośnika	●	●	●	●
Liczniki godzin dla wielu różnych funkcji systemu	●	●	●	●
Dotykowe elementy sterowania hydraulicznego	●	●	●	❍
Dwudźwigniowe hydrauliczne elementy sterownia	❍	❍	❍	❍
Wielofunkcyjne elementy sterujące układem hydraulicznym			❍	●
Charakterystyka układu kierowniczego				
Zoptymalizowana prędkość pokonywania zakrętów™	●	●	●	●
Układ hamulcowy e-GEN®	●	●	●	●
Hamulce koła obciążanego			●	●
Automatyczne hamowanie na pochyłościach oraz regał typu „push-back”	●	●	●	●
Elektromechaniczny hamulec postojowy	●	●	●	●
Poziomy działania do wyboru (P1, P2, P3)	●	●	●	●
System sterowania 360 Select™	●	●	●	●
Charakterystyka układu podnośnikowego				
Opatentowana konstrukcja masztu z przesunięciem	●	●	●	●
Odchylany maszt podwójny (TL)	❍	❍		
Odchylany maszt potrójny (TT)	❍	①		
Zintegrowany przesuw boczny do masztów odchylanych	❍	❍		
Maszt potrójny (TT) z pochylanym elementem widłowym i przesuwem bocznym		②	●	●
System wysokiego poziomu osiągów		②	❍	❍
* Wspomaganie ustawiania nachylenia (TPA)		②	❍	❍
* Wysokość podnośnika i wskaźnik obciążenia		②	❍	❍
* Wskaźnik podnoszenia swobodnego	❍	❍	❍	❍
* Inteligentna funkcja wyboru wysokości półki (RHS)		⑨	⑨	⑨
* Monitor udźwigu		⑨	⑨	⑨
* Dwie blokady podnoszenia z funkcją kasowania		⑨	⑨	⑨
Wspomaganie ustawienia przesuwu bocznego (SPA)		②	③	③
Zmniejszenie prędkości podnoszenia przed osiągnięciem maksymalnej wysokości	❍	❍	●	●
Zmniejszenie prędkości jazdy przy wysokości podnoszenia powyżej 1000 mm	❍	❍	❍	❍
Zmniejszanie prędkości jazdy powyżej punktu swobodnego podnoszenia	❍	❍	❍	❍
Brak obciążenia funkcji wysięgnika + obejście	④	④	④	④
Dwie blokady podnoszenia z funkcją kasowania	❍	❍	❍	❍
System kamer kolorowych (zamontowanych na widłach lub maszcie)		②	❍	❍
System kamer do chłodni (zamontowanych na widłach lub maszcie)		②	❍	❍
Karetka wideł klasy 2 ISO	●	●	●	●
Wskaźniki końcówek wideł	●	●	●	●
Czwarta funkcja hydrauliczna	❍	❍		

Standardowy ● / Opcjonalny ❍	ESR 5220	ESR 5240	ESR 5260	ESR 5280S
Charakterystyka układu podnośnikowego				
Piąta funkcja hydrauliczna			❍	❍
Energooszczędne opuszczanie regeneratywne			❍	
Oparcie ładunku	❍	❍	●	●
Wygoda operatora				
Fotel MoveSeat™ z obrotem o 30°				●
Fotel MSG 65 z regulowanym podparciem lędźwiowym	❍	❍	●	●
Oparcie fotela Flexback™			❍	●
Zawieszane siedzenie	●	●		
Podgrzewane siedzenie winylowe	❍	❍	❍	❍
Zagłówek	❍	❍	❍	●
Elementy sterujący montowane w podłokietniku	●	●	●	●
Podłokietnik przesuwa się wraz z siedzeniem			●	●
Regulowana kolumna kierownicy z przyrządami	●	●		
Regulowana kolumna kierownicy bez przyrządów	❍	❍	●	●
Pedały przyspieszenia i hamulca typu samochodowego	●	●	●	●
Opatentowana osłona górna zapewniająca wysoką widoczność	●	●	●	●
Górna osłona operatora z pleksi lub siatki	❍	❍	❍	❍
Wiele schowków na narzędzia	●	●	●	●
Niski, szeroki stopień	●	●	●	●
Pulpit z podkładką do pisania	❍	❍	●	●
Funkcje bezpieczeństwa				
Pedał obecności operatora	●	●	●	●
Wyłącznik w fotelu	●	●	●	●
Power disconnect switch	●	●	●	●
Światła robocze (halogenowe lub LED)	❍	❍	❍	❍
Lampa błyskowa (stroboskopowa lub LED)	❍	❍	❍	❍
Dźwiękowy sygnał jazdy	❍	❍	❍	❍
Lusterko wsteczne	❍	❍	❍	❍
Charakterystyka konserwacji				
Historia kodów zdarzeń	●	●	●	●
Wbudowany system diagnostyczny	●	●	●	●
Mapy Infopoint™	●	●	●	●
Bezszczotkowe silniki prądu przemiennego	●	●	●	●
Odchylana podstawka fotela ułatwiająca dostęp	●	●	●	●
System zarządzania flotą InfoLink®	❍	❍	❍	❍
Akcesoria Work Assist®				
Podkładka do pisania	❍	❍	❍	❍
Uchwyt na skaner	❍	❍	❍	❍
Regulowane ramię na monitor WMS	❍	❍	❍	❍
Zasilanie elektryczne 12, 24 lub 48 V	❍	❍	❍	❍
Światło do czytania	❍	❍	❍	❍
Kosz na śmieci			❍	❍
Uchwyt na napój	❍	❍	❍	❍
Schowek	❍	❍	❍	❍
Zadania specjalne				
Osłona nad głową do systemów regałowych typu „drive-in”		❍	❍	❍
Rolki prowadzące w korytarzu		❍	❍	❍
Warunki chłodnicze do -30°C	❍	❍	❍	❍
Kabina do pracy w chłodniach ze sterowaniem środowiskiem			❍	
Wąskie wysięgniki (1070 mm wewnątrz)			⑩	

* Uwzględnione w systemie wysokiego poziomu osiągów
① Wysokość podnoszenia ≤ 7500 mm
② Wysokość podnoszenia > 7500 mm
③ Niedostępne z piątą funkcją hydrauliczną
④ Zatrzymuje widły nad wysięgnikami jeżeli maszt jest wsuwany
⑤ Akumulator standardowy lub w kształcie litery T
⑥ Tylko 2000 kg — akumulator standardowy lub w kształcie litery T
⑦ Nie w przypadku kabiny do pracy w chłodni
⑧ Tylko 1600 i 2000 kg
⑨ Tylko w ramach systemu wysokiego poziomu osiągów
⑩ Tylko 1600 kg, nie w przypadku akumulatora 420-465 Ah, wysokości podnoszenia ≤ 9450 mm

Przedział prowadzącego i elementy sterujące
Wygodne, niskie wejście z szerokim stopniem. Dobrze położona, długa, rurowa osłona nad głową pełniąca funkcję uchwytu.
Bezpoślizgowa mata podłogowa zapewnia bezpieczeństwo i wygodę podczas wejścia i wyjścia.

Kiedy operator usiądzie, może dostosować przedział do swoich potrzeb. Wysokiej jakości, wygodne siedzenie można dostosować do wagi operatora. Ponadto siedzenie można regulować w płaszczyznach bocznych; możliwe jest także nastawienie kąta oparcia.

Możliwość takiej regulacji zapewnia wygodę każdemu operatorowi. Lewa stopa spoczywa na pedale „obecności”. Prawa stopa obsługuje pedał przyspieszenia i hamulca. Przełącznik kierunku jazdy uruchamiany jest prawym kciukiem, dzięki czemu pozostałymi palcami prawej ręki można obsługiwać hydrauliczne elementy sterujące. Hydrauliczne elementy sterujące umożliwiają prostą kombinację funkcji.
W przedziale znajdują się cztery łatwo dostępne schowki. Wyłożone podłokietniki są zaprojektowane przede wszystkim z myślą o zapewnieniu oparcia dla nadgarstków.

Wyświetlacz zawiera informacje o stanie roboczym wózka, wskaźnik rozładowania akumulatora, wskaźnik kierunku jazdy, wskaźnik położenia kierownicy, liczniki czasu wykonywania różnych czynności wózka, wskaźnik profilu wydajności oraz informacje serwisowe dotyczące harmonogramu prac konserwacyjnych, wyszukiwania usterek i testów. Wyświetlacz informacyjny służy do wprowadzania numeru PIN umożliwiając wykorzystanie wbudowanego systemu kodów użytkownika, w celu zapobiegania nieupoważnionemu użyciu. Wyświetlacz LCD jest podświetlany, co zapewnia bardzo dobrą widoczność.

Zintegrowany system sterowania z Access 1 2 3®
Zintegrowany system sterowania firmy Crown zapewnia doskonałe sterowanie wszystkimi głównymi układami wózka:
- Sterowanie silnikiem jazdy
- Sterowanie zaworem hydraulicznym i silnikiem
- Sterowanie silnikiem sterującym
- Hamulce
- Wyświetlacz informacyjno-diagnostyczny

Wyspecjalizowane urządzenia sterujące silnika zastosowano w celu uproszczenia procesu rozwiązywania problemów i minimalizacji kosztów wymiany części. Wszystkie układy połączone są za pomocą szyny CAN, co znacznie upraszcza układ elektryczny, a równocześnie poprawia obieg informacji diagnostycznej.

Układ diagnostyczny Access 1 2 3 firmy Crown to najbardziej wszechstronny system wykrywania usterek dostępny na rynku.
Wyszkolony mechanik może przeglądać dane wejściowe i wyjściowe podczas działania wózka, co znacznie skraca czas wykrywania błędu i przestoju.
Za jego pomocą można uzyskać i regulować wszystkie informacje dla operatora, np. parametry jazdy lub hydrauliczne, monitorowanie wózka itd. Nie ma konieczności używania ręcznego urządzenia sterującego lub komputera przenośnego – wszystkie funkcje są dostępne i łatwe w użyciu.

Przy użyciu wyświetlacza można wybrać trzy programowalne profile działania. Te ustawienia wstępne umożliwiają szybkie dostosowanie parametrów jezdnych i hydraulicznych do wymogów danego zastosowania.

Układ trakcyjny
Wybrana prędkość jazdy pozostaje taka sama, niezależnie od powierzchni, obciążenia lub nachylenia. Prędkość jazdy, przyspieszenie oraz współczynnik elektronicznego hamowania można zaprogramować za pomocą wyświetlacza, co pozwala na osiągnięcie najlepszej wydajności i zużycia energii w zależności od zastosowania.

Inteligentny system Zoptymalizowanej prędkości pokonywania zakrętów (OCS) firmy Crown zwiększy pewność i wydajność operatorów. Podczas pokonywania zakrętów system OCS rozpoznaje, czy operator wjeżdża w krzywą, czy też wyjeżdża z niej, analizując kąt koła sterującego, kierunek jazdy i ustawienie kierownicy. Następnie przeprowadza automatyczną regulację prędkości i przyspieszenia w celu zapewnienia maksymalnej bezpiecznej prędkości.

Układ hydrauliczny
Układ sterowania silnikiem pompy hydraulicznej oraz zawory proporcjonalne pozwalają na precyzyjne wykonywanie wszystkich funkcji hydraulicznych. Wszystkie parametry hydrauliczne, np. prędkość podnoszenia, opuszczania, nachylania, przesunięcia bocznego oraz wysuwania można w pełni regulować, a tym samym dopasować do różnych zastosowań.

Trzy funkcje hydrauliczne (podnoszenie/opuszczanie, odchylanie, wysięganie) stanowią wyposażenie standardowe modeli ESR 5220 i 5240. Czwarta funkcja (przesuw boczny) jest standardowym wyposażeniem modeli ESR 5260 i 5280S oraz opcjonalnym w modelach ESR 5220 i 5240. W modelach ESR 5260 i 5280S możliwe jest dodanie piątej funkcji umożliwiającej sterowanie osprzętem.
Przewody hydrauliczne przewlekane są przez maszt.
Stosowanie pompy z wewnętrznymi przekładniami zmniejsza poziom hałasu i zapewnia wysoką wydajność we wszystkich zastosowaniach.
Olej hydrauliczny jest filtrowany dwukrotnie.
Filtr zwrotny i filtr ssania można wymienić bez odprowadzania zbiornika cieczy hydraulicznej.

Maszt ruchomy i wysięgnik
Unikalny, wysunięty maszt zapewnia doskonałą widoczność zarówno przy pracy na wysokości, jak i przy pracy na niskim poziomie. Poprzecznice masztu oraz osłony nad głową ustawione są pod kątem, a przewód giętki oraz łańcuch umieszczono skośnie w celu dodatkowego zwiększenia widoczności. Oparcie ładunku również zostało zaprojektowane z myślą o maksymalnej widoczności.

Modele ESR 5220 i 5240 można wyposażyć w szereg masztów podwójnych i potrójnych z ograniczonym lub pełnym podnoszeniem swobodnym. Odchylane maszty zmniejszają długość elementu czołowego i są idealne w przypadku wąskich korytarzy roboczych. Maszt odchylany rekompensuje również nierówne podłogi i jest odpowiednim wyborem do załadunku na średnich wysokościach przy nierównym podłożu.

Modele ESR 5260 i 5280s są wyposażone w potrójne maszty o zwiększonej wytrzymałości z pełnym podnoszeniem swobodnym, zintegrowanym przesuwem bocznym oraz odchylaną karetką wideł. Kanały masztu są wzmocnione, co minimalizuje odchylenia statyczne i dynamiczne podczas podnoszenia ciężkich ładunków na duże wysokości.

Na karetce wideł umieszczono sprężynowe tłumiki drgań w celu zmniejszenia hałasu przy przemieszczaniu. Elastomerowe tłumiki drgań pomiędzy częściami masztu i hydrauliczne tłumienie drgań cylindra podnośnika zmniejszają hałas przy opuszczaniu

Ścięte rolki przeciwtarciowe zmniejszają zużycie energii i zapewniają dłuższą eksploatację. Wytrzymały wysięgnik porusza się na czterech głównych łożyskach wałeczkowych. Dwa regulowane wałki tylne minimalizują kołysanie masztu, a cztery regulowane wałki boczne/suwaki zapewniają ciągłość ruchu i precyzję ustawiania.

Jednostka napędowa
Wysoko wydajna jednostka napędowa z kołami zębatymi skośnymi, zintegrowanym wałkiem zębatym oraz pionowo zamontowanym trójfazowym silnikiem jazdy zapewnia cichą i wydajną pracę.
Duże koło napędzane z ogumieniem Vulkollan™ zapewnia dużą sprawność, długą żywotność wózka i doskonały komfort jazdy.

Układ kierowniczy
Zaawansowany system sterowania przy użyciu prądu zmiennego obejmuje układ sterowania 360 Select™ umożliwiający operatorowi wybór obrotu koła sterującego pomiędzy 180° a 360° w zależności od warunków jazdy, doświadczenia lub osobistych preferencji. System może zostać zablokowany w każdym trybie poprzez dostęp chroniony hasłem.
Układ wykrywania usterek włącza hamowanie silnikiem i użycie hamulca postojowego w przypadku wykrycia usterki.

Hamulce
Hamulec główny uruchamiany jest pedałem hamulca. Układ hamulcowy e-GEN firmy Crown wykorzystuje moment obrotowy silnika napędowego do zatrzymania wózka i utrzymania go w bezruchu. W modelach ESR 5260 i 5280S siła hamowania jest również rozprowadzana do kół obciążanych.
Wózek można także zatrzymać przez zmianę kierunku jazdy na przeciwną za pomocą funkcji elektrycznego i regeneratywnego hamowania przeciwprądowego.

Na rampach lub w przypadku wprowadzania do systemów regałowych typu „push-back” elektroniczna funkcja automatycznego hamowania powoduje wyhamowanie wózka przy zwolnieniu pedału przyspieszenia.
Operator nie musi naciskać hamulca – zwiększa to komfort pracy oraz usprawnia kontrolę w przypadku tych zastosowań.

Hamulec postojowy uruchamiany jest przełącznikiem w przedziale operatora. Przy kole napędzanym stosowany jest hamulec dociskany sprężyną i zwalniany elektrycznie. Hamulec postojowy uruchamiany jest automatycznie przy wyjściu operatora z wózka.

Silniki
Trójfazowe silniki prądu przemiennego produkowane przez Crown zapewniają wysoki moment obrotowy i łatwe cofanie. Silniki jazdy i hydrauliczny mają zwiększone rozmiary, co daje lepsze właściwości cieplne i przydaje się przy dużych obciążeniach lub w wysokiej temperaturze otoczenia.

Przepisy bezpieczeństwa
Pojazd spełnia wymagania europejskich norm bezpieczeństwa.
Podane wymiary i parametry użytkowe mogą odbiegać od rzeczywistych ze względu na tolerancje produkcyjne.
Parametry użytkowe podano dla przeciętnej wielkości pojazdu i zależą one od masy, stanu pojazdu, jego wyposażenia i warunków w miejscu pracy.
Produkty i specyfikacje firmy Crown mogą ulegać zmianom bez powiadomienia.

ESR 5200 SPEC PL 09/12
M03465-007-02
Printed in Germany

Produkcja w Europie:
Crown Gabelstapler GmbH & Co. KG
Roding, Niemcy
www.crown.com